Typenblatt Thermistor

1. Bauformen:

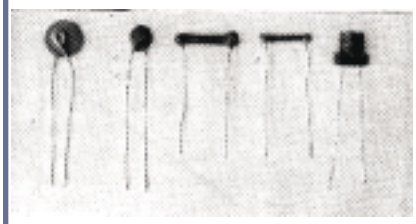

Temperaturmeßeinrichtung für Waschautomaten oder PKW

2. Beschreibung:

Temperaturmeßeinrichtung unter Ausnutzung der Änderung des elektrischen Widerstands von Halbleitern (Thermistoren)

3. Man unterscheidet:

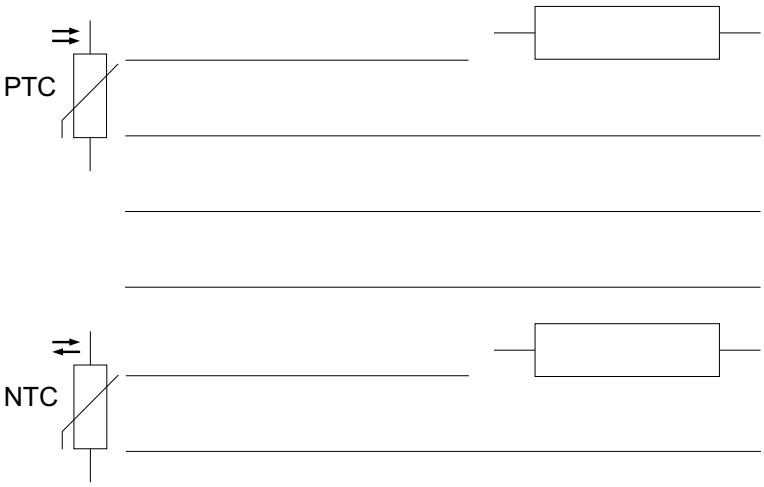

4. Beispiele für ihren Einsatz:

Wie Transistoren teilweise Relais ersetzen können, werden Heißleiter oder Kaltleiter anstelle eines Bimetalls eingesetzt.

- PKW: - Temp.fühler für Bordcomputer
  - Regelelement der Heizung
  - Regelelement der Klimaanlage
  - Regelelement des Kühlsystems
- Thermostate in Heizungsanlagen
- Feuermelder in Gebäuden

5. Beispielschaltung eines Feuermelders:

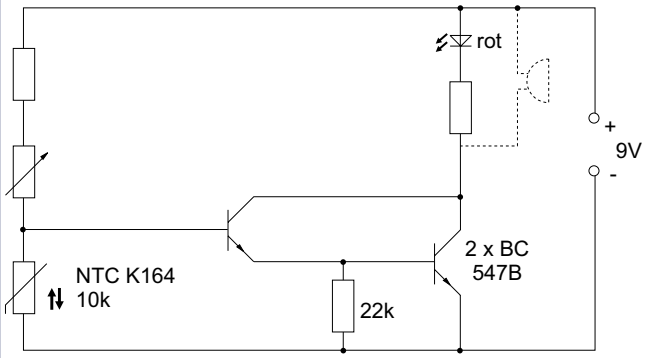

6. Meßwerterfassung:

in °K	U in V	I in A	R in W
1			
2			
3			
4			
5			
6			
7			
8			
9			
10			
11			
12			
13			
14			
15			

7. Widerstandsverlauf: